5. МЕРЫ БЕЗОПАСНОСТИ

5.1. Перед началом работ отсканировать QR-код на первой странице паспорта и ознакомиться с приложенной к горелке документацией.
5.2. Каждый раз перед началом работы проверять состояние наконечника, сопла и спирали. В случае необходимости производить очистку от налипших брызг металла или замену изношенных частей.
5.3. Производить работы с соблюдением допустимых значений рабочего тока, ПВ, условий окружающей среды.
5.4. Использовать расходные части в соответствии с диаметром используемой проволоки.

6. ГАРАНТИЙНЫЕ ОБЯЗАТЕЛЬСТВА

6.1. Срок гарантии составляет 3 месяца при надлежащем соблюдении условий эксплуатации потребителем и использовании только оригинальных расходных частей PARKER. Гарантия распространяется на заводские дефекты; не распространяется на быстроизнашивающиеся детали: сопла, цанги, цангодержатели, газовые линзы, изоляторы, наконечники.
6.2. Рекламации принимает официальный эксклюзивный дистрибьютор бренда Parker на территории Российской Федерации – ООО «Сварной».

РФ, 196240, г. Санкт-Петербург, 5-й Предпортовый проезд, д. 3, лит. А, пом. 172
сайт: svarnoy.ru
e-mail: market@svarnoy.ru
тел: (812) 670-07-07

ООО «Сварной»

№ лота _____
Дата продажи «____» _____ 20 ___ г. М.П.
Продавец _____

Подпись продавца Подпись покупателя

ПАСПОРТ

Горелка PN 350A

для дуговой полуавтоматической сварки
в среде защитных газов

ООО «Сварной» - официальный эксклюзивный дистрибьютор бренда Parker на территории Российской Федерации

Санкт-Петербург, 2024 г.

1. НАЗНАЧЕНИЕ ИЗДЕЛИЯ

1.1. Горелка PN 350A предназначена для полуавтоматической сварки проволочным электродом (сварочной проволокой) в среде защитных газов.

1.2. Горелка произведена Parker Torchology (КНР) в соответствии с евростандартами EN60974-7, RoHS2, REACH, WEEE.

2. ТЕХНИЧЕСКИЕ ХАРАКТЕРИСТИКИ

Параметры горелки:

Тип охлаждения	воздушное
Номинальный сварочный ток (CO_2), А	350
Номинальный сварочный ток (газовая смесь), А	300
Продолжительность включения (ПВ), %	60
Диаметр сварочной проволоки, мм	1,0-1,4

Артикулы в зависимости от длины шлангового пакета:

	3 м	4 м	5 м
Горелка PN 350A с составным гусаком и разъёмом Panasonic	PPA350A-30P	PPA350A-40P	PPA350A-50P
Горелка PN 350A с цельным гусаком и разъёмом Panasonic	PPA350C-30P	PPA350C-40P	PPA350C-50P
Горелка PN 350A с составным гусаком и евроразъёмом	PPA350A-30E	PPA350A-40E	PPA350A-50E
Горелка PN 350A с цельным гусаком и евроразъёмом	PPA350C-30E	PPA350C-40E	PPA350C-50E

3. СТАНДАРТНАЯ КОМПЛЕКТАЦИЯ

Наименование		Кол-во, шт.
Горелка PN 350A		1
Расходные части	Сопло цилиндрическое PPA3529	1
	Наконечник контактный CuCrZr PJ45/1.2	1
	Газовый диффузор PPA3503	1
	Изолятор PPA3504	1
	Адаптер наконечника PPA3505	1
	Стальная спираль PPA3535-x0 (x - длина в м: 3, 4, 5) под Ø = 1,0-1,4мм	1
Паспорт горелки		1
Упаковочная коробка / Упаковочный пакет		1

4. УСТРОЙСТВО И ПРИНЦИП РАБОТЫ

4.1. Горелка состоит из следующих частей: см. рисунок и таблицу.

4.2. Горелка предназначена для подачи в зону сварки средств, необходимых для ее осуществления (тока, защитного газа, проволочного электрода).

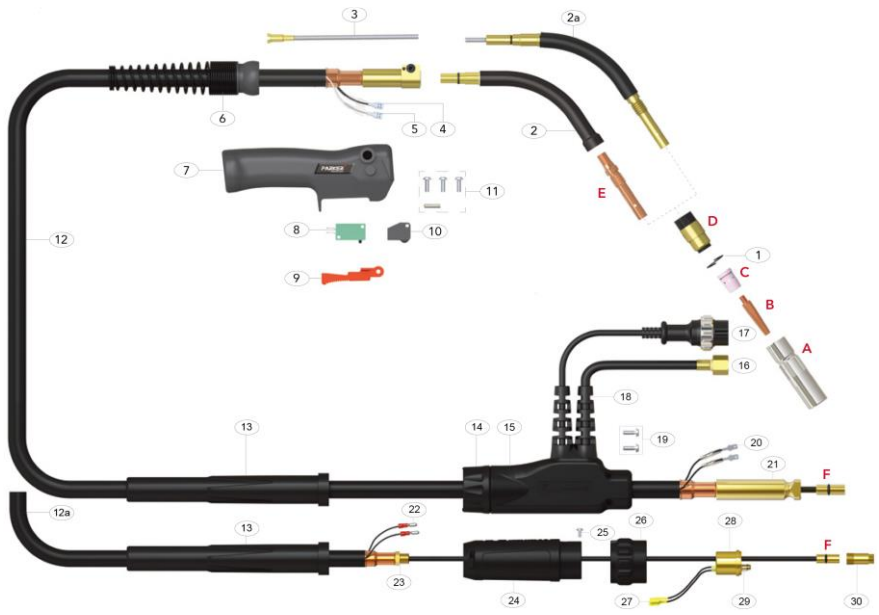

№	Артикул	Наименование	№	Артикул	Наименование
Сопла			12	PPA3517C-x0**	Сварочный кабель
A	PPA3529 *	Цилиндрическое 16,0x73,0мм	12a	PPA3517C-x0E**	Сварочный кабель
Наконечники			13	PPA3541	Суппорт кабеля
B	PJ45/dd	CuCrZr, M6, 45мм, под dd = 1,0; 1,4мм	14	PB8005	Гайка корпуса разъёма
	PJ45/1.2 *	CuCrZr, M6, 45мм, под Ø = 1,2мм	15	PPA2018	Корпус разъёма управления в сборе с гайкой
	PCJ45/dd	ECu, M6, 45мм, под dd = 1,0; 1,2; 1,4мм	16	PPA1811	Шланг для подачи газа
C	PPA3503 *	Газовый диффузор керамический	17	PPA1812	Разъём управления
D	PPA3504 *	Изолятор	18	PR5022	Суппорт для входного/выходного шлангов
E	PPA3505 *	Адаптер наконечника	19	PPA2026	Набор винтов для корпуса разъёма
1	PPA3504-W	Пружинная шайба	20	PPA2022	Кабельный штекер
2	PPA3501S	Составной гусак	21	PPA3528	Силовой разъём
2a	PPA3501	Цельный гусак	22	PB1522	Разъёмы для кабеля управления
3	PPA3502	Спираль гусака	23	PXL1542	Контргайка (M12x1.0)
4	PPA2021-C	Изоляция кабельного наконечника	24	SC2578/L	Корпус разъёма
5	PPA2021	Кабельный наконечник	25	PB1526	Набор винтов
6	PBE8016	Шарнирное соединение и суппорт кабеля	26	PC1519/S	Гайка корпуса разъёма
7	PPA3514	Рукоятка	27	PB1523	Панельное гнездо разъёма
8	PPA2016	Микросвитч	28	PPE1122	Центральный разъём
9	PPA3513	Кнопка	29	PB1524	Кольцо круглого сечения
10	PPA2012	Изолятор выключателя	30	PPE1122/2	Накидная гайка
11	PPA2008	Винты	F	PPA3535- x0**	Стальная спираль

* – заводская комплектация **x – длина в метрах: 3, 4, 5.